# Griffaflex anti-bistre femelle

Raison sociale :
Code client :
Adresse :
Contact :
E-mail :
Référence chantier :

Cachet et signature :

Date :

| **Finition** (ep.8/10ème) | **Quantité** |
|---|---|
| Matière :<br>◯ Ø <= 140 Inox 316L<br>◯ Ø > 140 Inox 304 | x _____ |

| **Côte** | **Valeur** (en mm) |
|---|---|
| Diamètre intérieur tubage flexible Ø2 | _____ |
| Diamètre buse foyer Ø | _____ |

Attention : le diamètre de la gaine ne peut pas être inférieur au diamètre de sortie de la buse

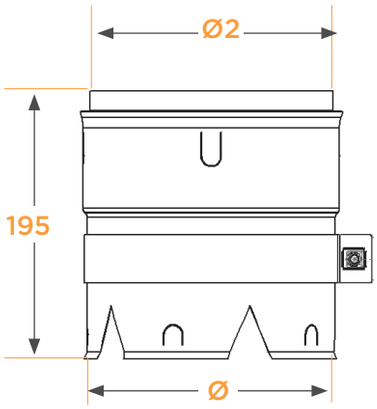


Griffaflex Femelle (réf.2FLERAGRABXXX)

… A utiliser pour tout article non présent dans la «grille GRIFFAFLEX - selon diamètres standards» ci-dessous !

| | Gaine | | | | | | | | | |
|---|---|---|---|---|---|---|---|---|---|---|
| **Buse Foyer** | **80/86** | **100/106** | **125/131** | **130/136** | **150/156 155/161** | **180/186** | **200/206** | **230/236** | **250/256** | **280/286** |
| **80 M** | 8086 | 80106 | 80131 | 80136 | 80156 | | | | | |
| **100 M** | | 100106 | 100131 | 100136 | 100156 | | | | | |
| **125 M** | | | 125131 | 125136 | 125156 | | | | | |
| **130 M** | | | 130131 | 130136 | 130156 | | | | | |
| **139 M - 140 M** | | | | | 139156 | | | | | |
| **150 M** | | | | | 150156 | 150186 | 150206 | | | |
| **153 M** | | | | | 153156 | 153186 | 153206 | | | |
| **180 M** | | | | | | 180186 | 180206 | 180236 | | |
| **200 M** | | | | | | | 200206 | 200236 | 200256 | |
| **230 M** | | | | | | | | 230236 | 230256 | |
| **250 M** | | | | | | | | | 250256 | 250286 |
| **280 M** | | | | | | | | | | 280286 |